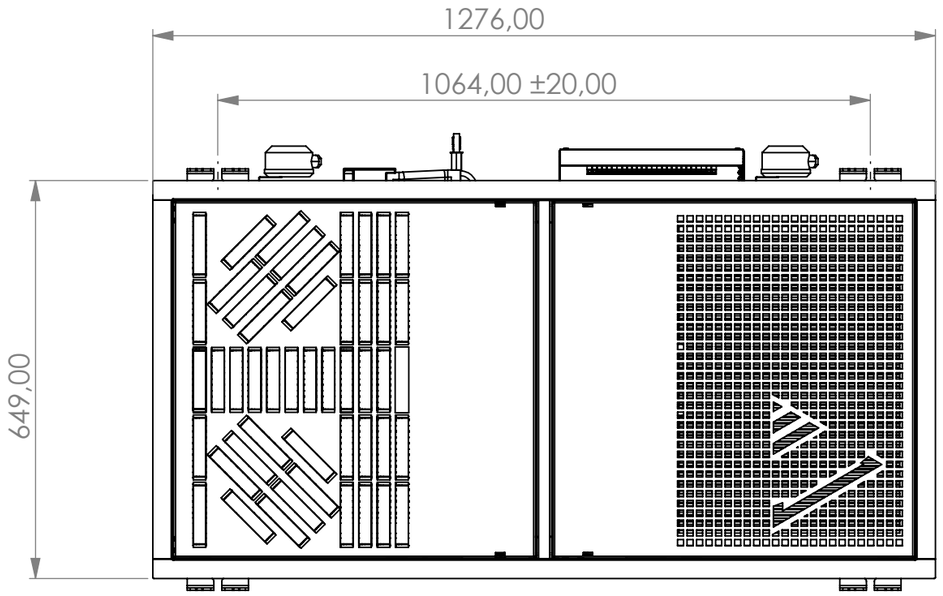

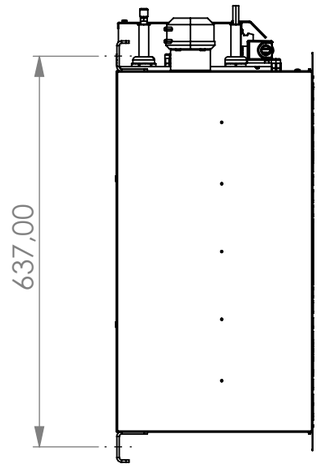

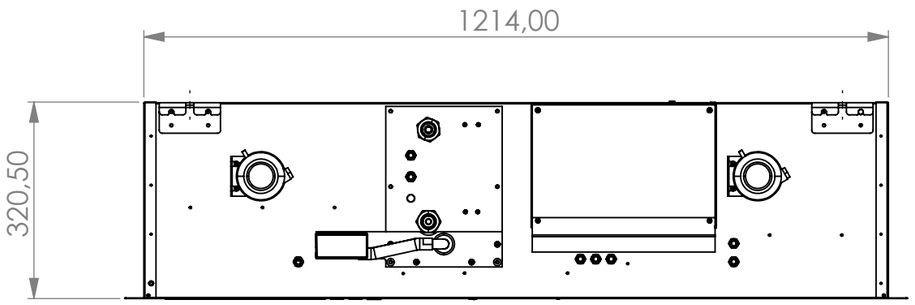

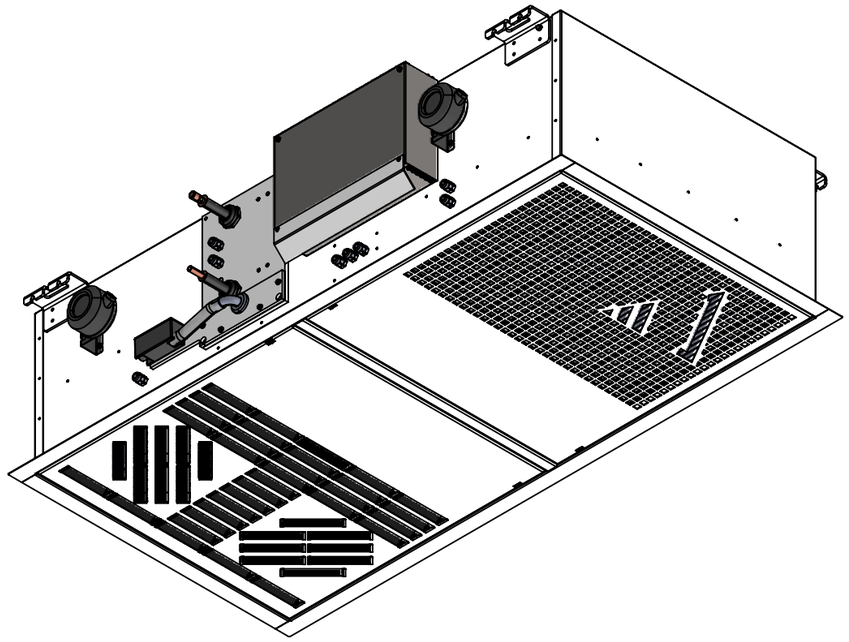

WENN NICHT ANDERS DEFINIERT: BEMASSUNGEN SIND IN MILLIMETER OBERFLÄCHENBESCHAFFENHEIT: TOLERANZEN: LINEAR: WINKEL:	OBERFLÄCHENGÜTE: Toleranzen: DIN ISO 2768-m				ENTGRATEN UND SCHARFE KANTEN BRECHEN	ZEICHNUNG NICHT SKALIEREN / ÄNDERUNG
	NAME	SIGNATUR	DATUM			OP-Air GmbH
GEZEICHNET	M. Münster		15.10.24			BENENNUNG: **Sekundärluftkühlgerät GRiD**
GEPRÜFT						
GENEHMIGT						
PRODUKTION						
QUALITÄT				WERKSTOFF:		ZEICHNUNGSNR. **Raumklasse II** / A3
				GEWICHT:		MASSSTAB:1:10 / BLATT 1 VON 1